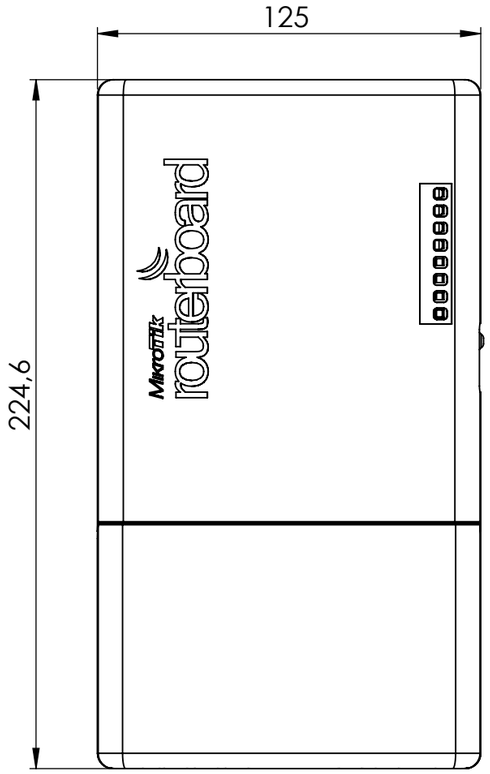
125
224,6
MikroTik
routerboard

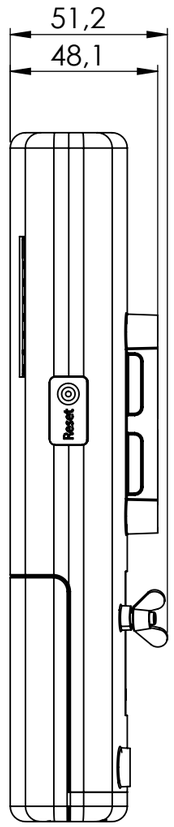
51,2
48,1
Reset

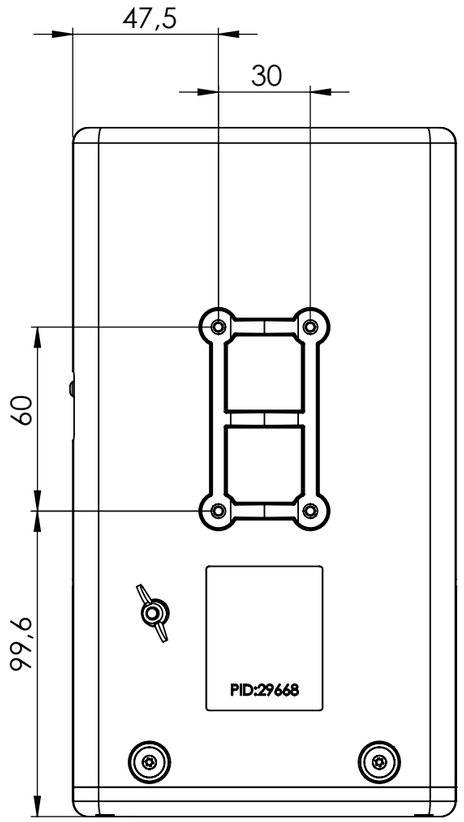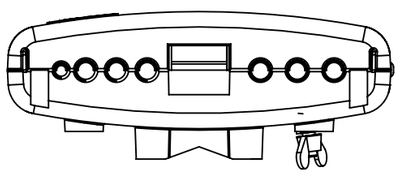
47,5
30
60
99,6
PID:29668